Inverter vision one: installazione monofase solo fotovoltaico

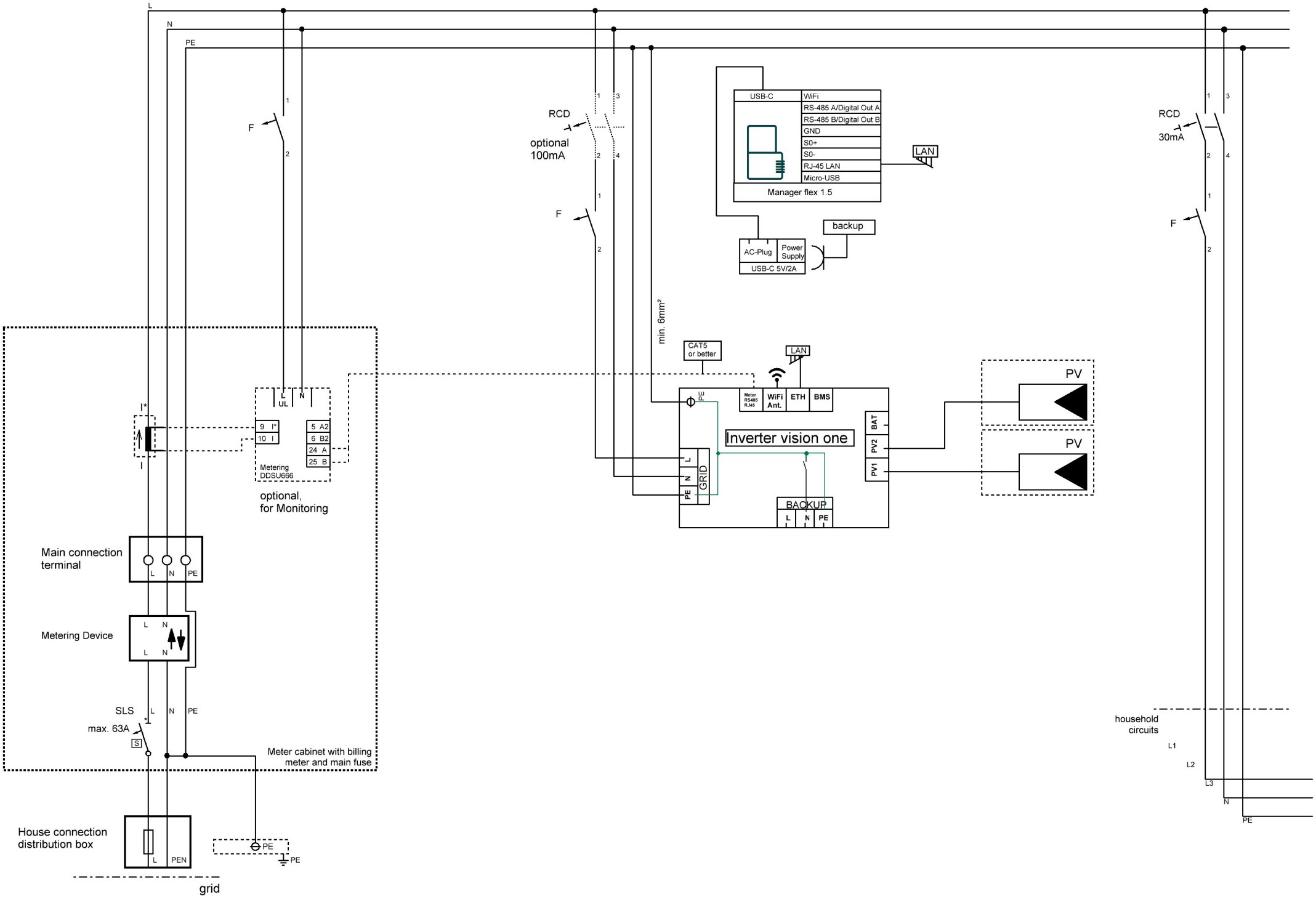

WD_1a_D

Inverter vision one: installazione monofase solo accumulo in AC

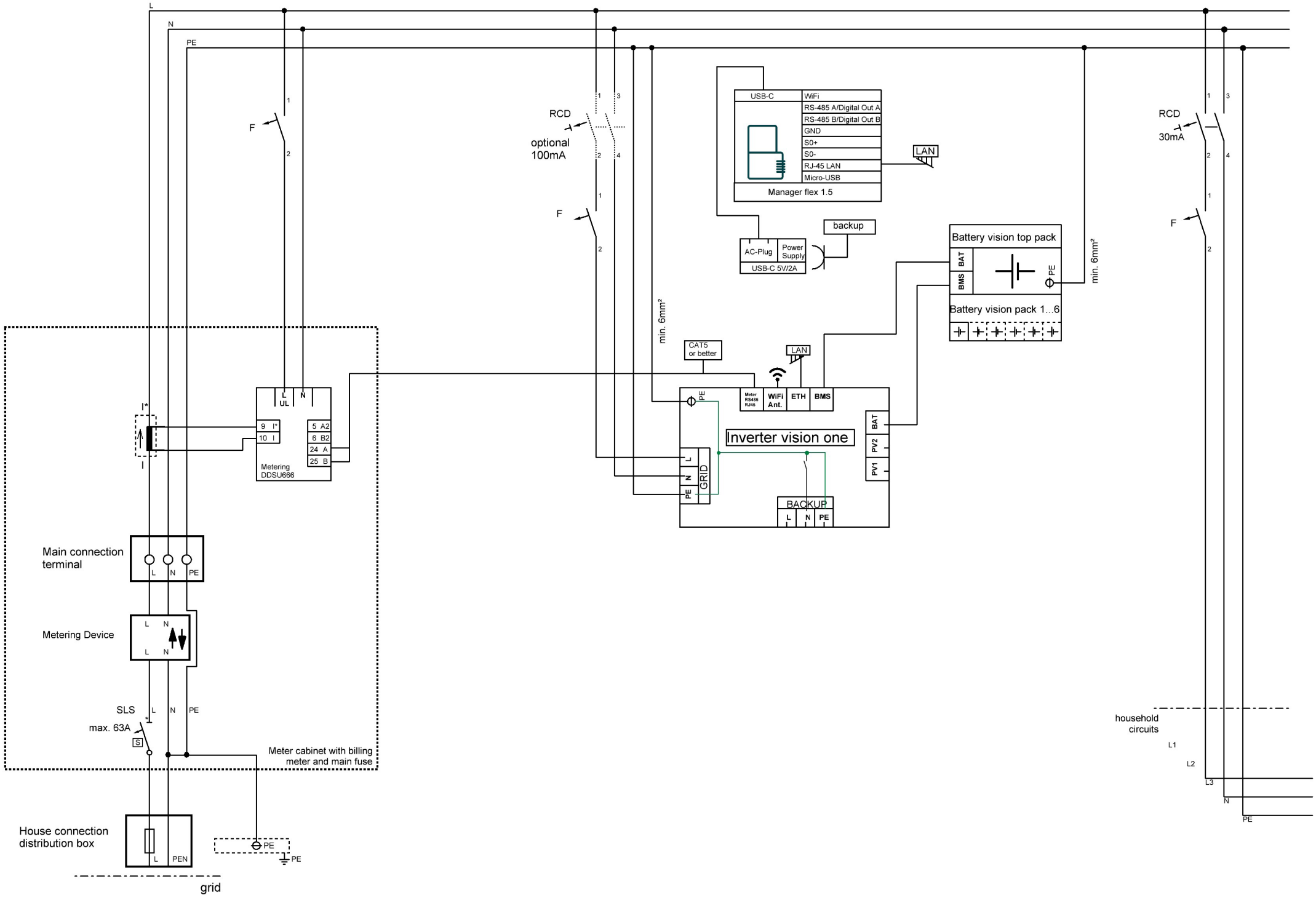

WD_2a_D

Inverter vision one: installazione monofase, fotovoltaico e accumulo

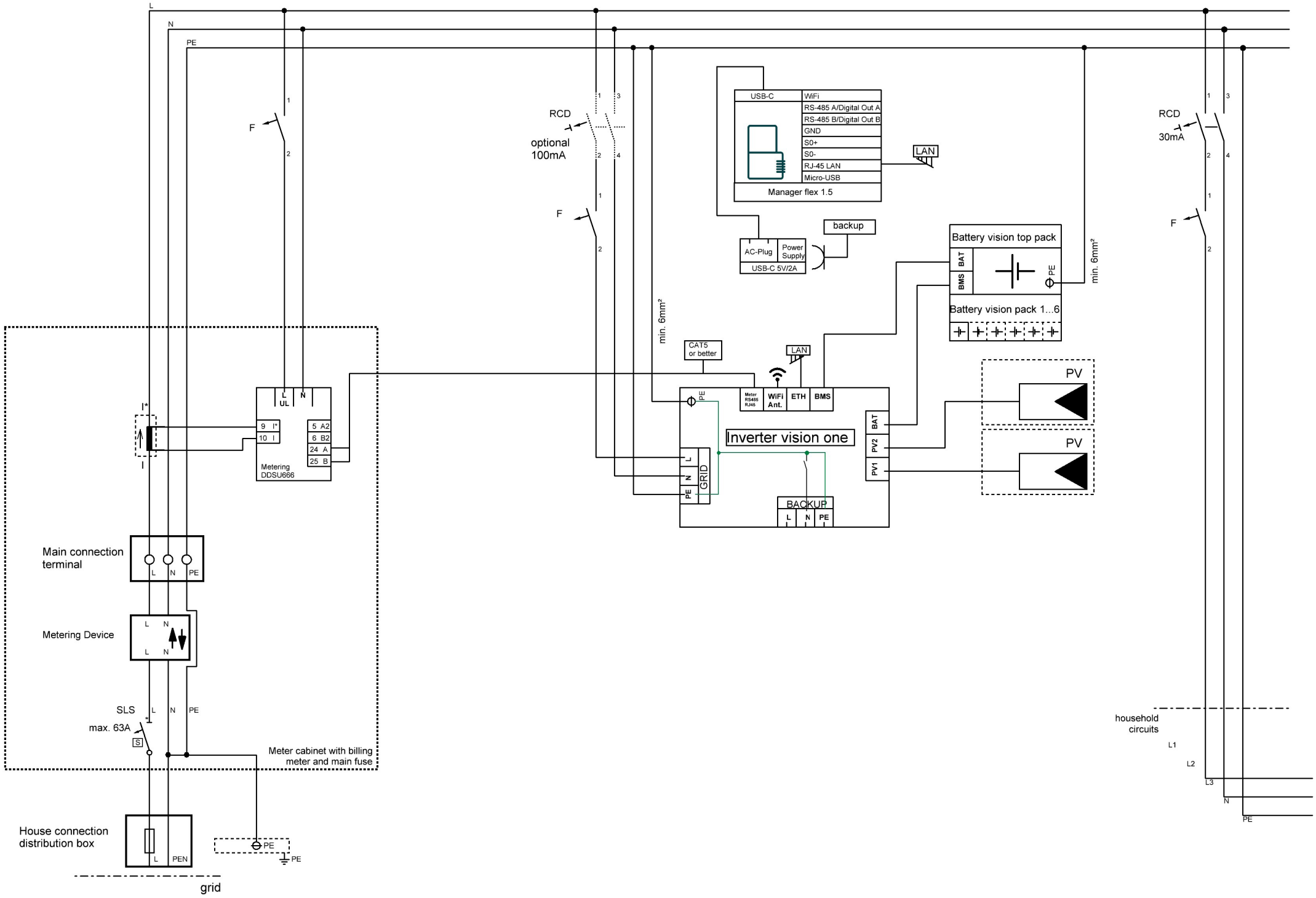

WD_3a_D

Inverter vision one: installazione monofase solo accumulo e backup in AC

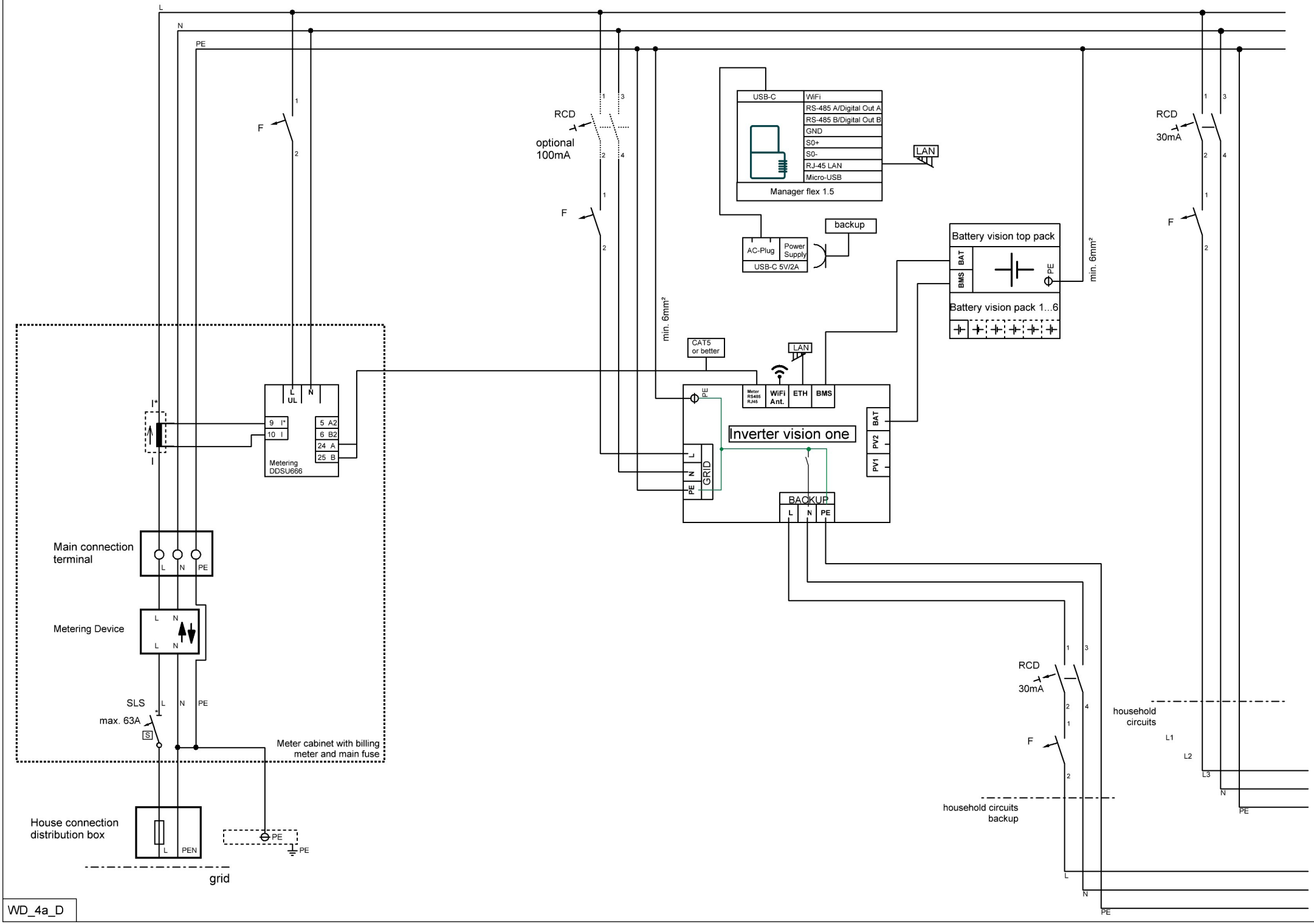

WD_4a_D

Inverter vision one: installazione monofase, fotovoltaico, accumulo e backup

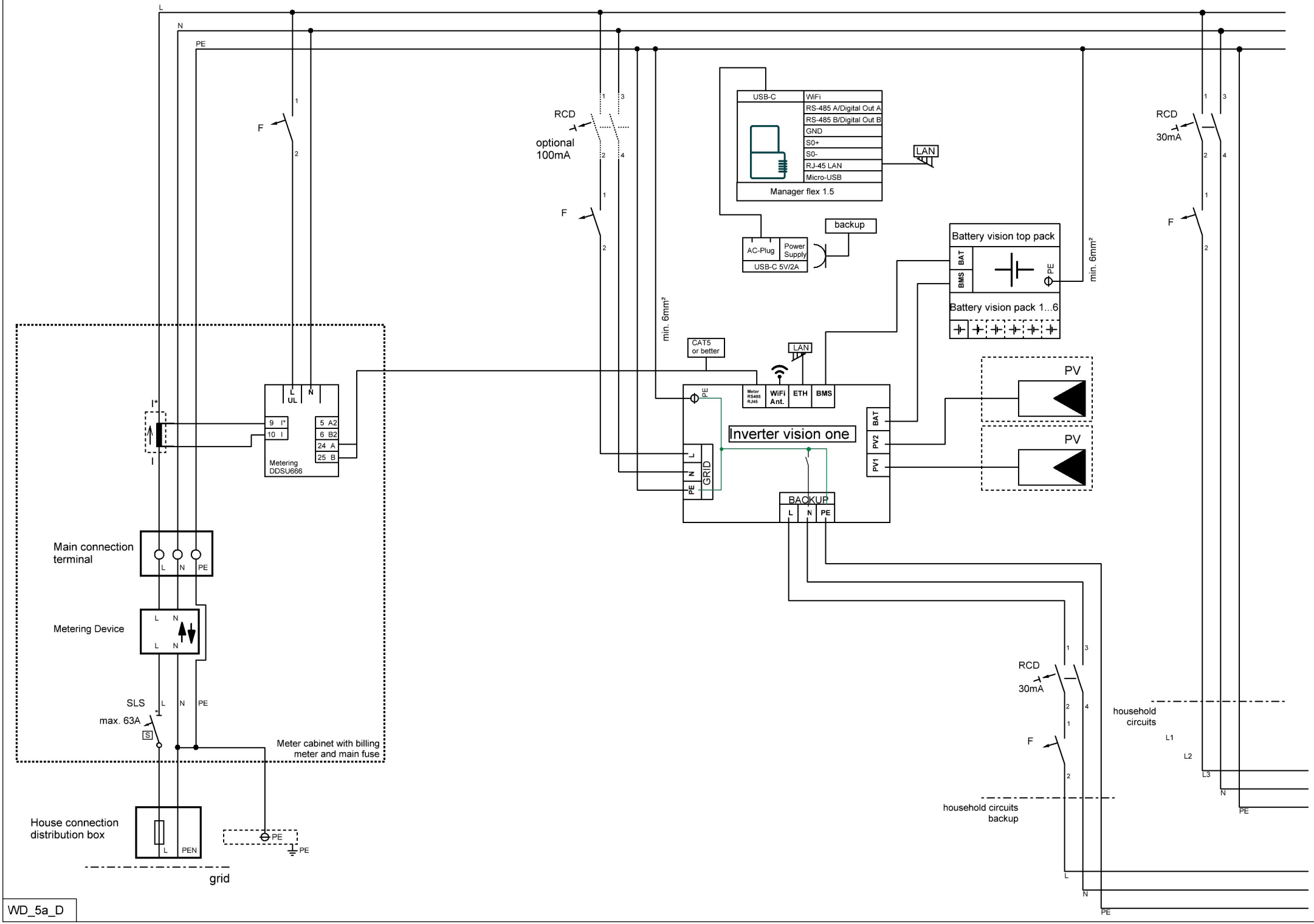

WD_5a_D

Inverter vision one: installazione monofase in retrofit solo accumulo in AC

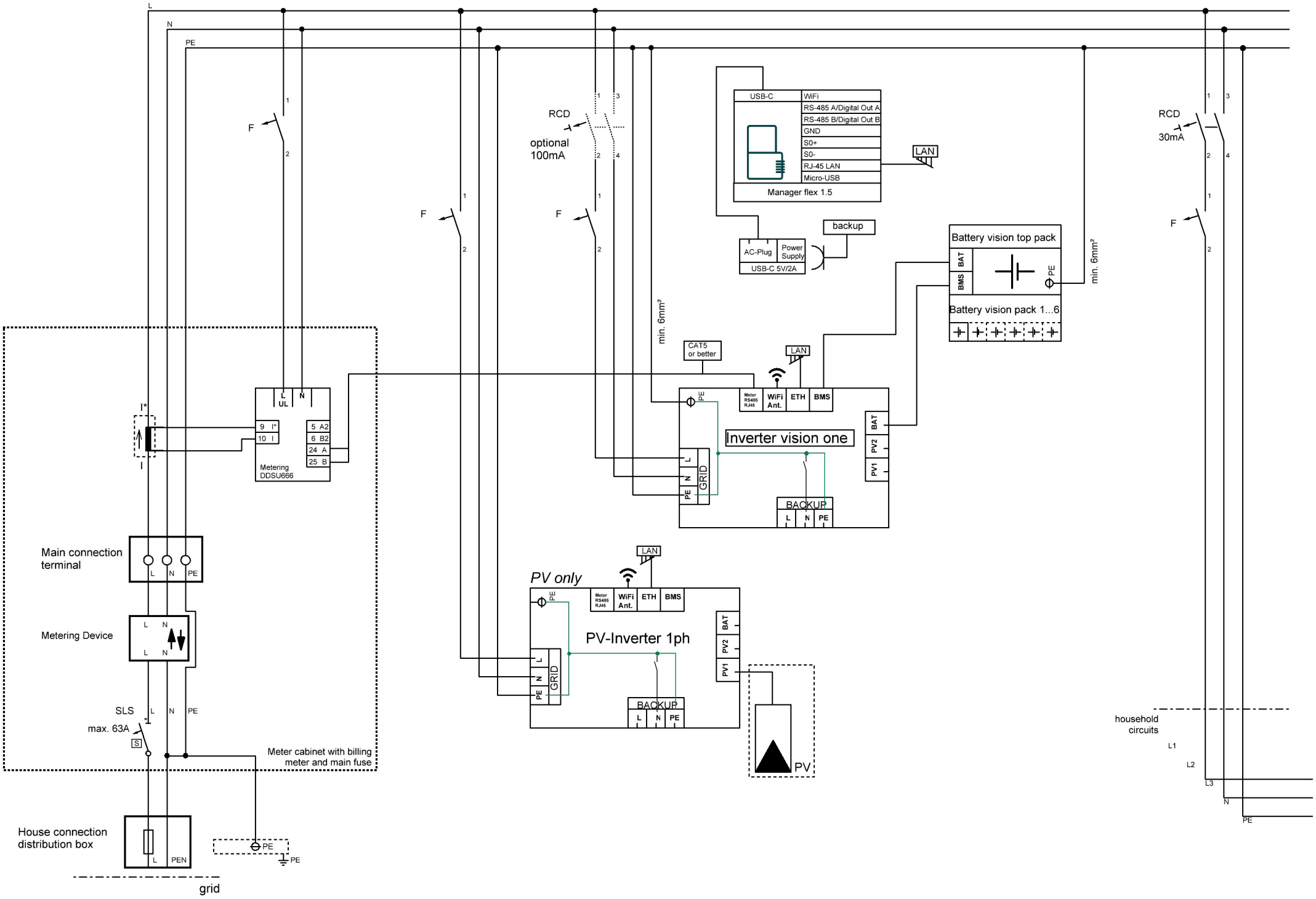

WD_6a_D

Inverter vision one: installazione monofase in retrofit, fotovoltaico e accumulo

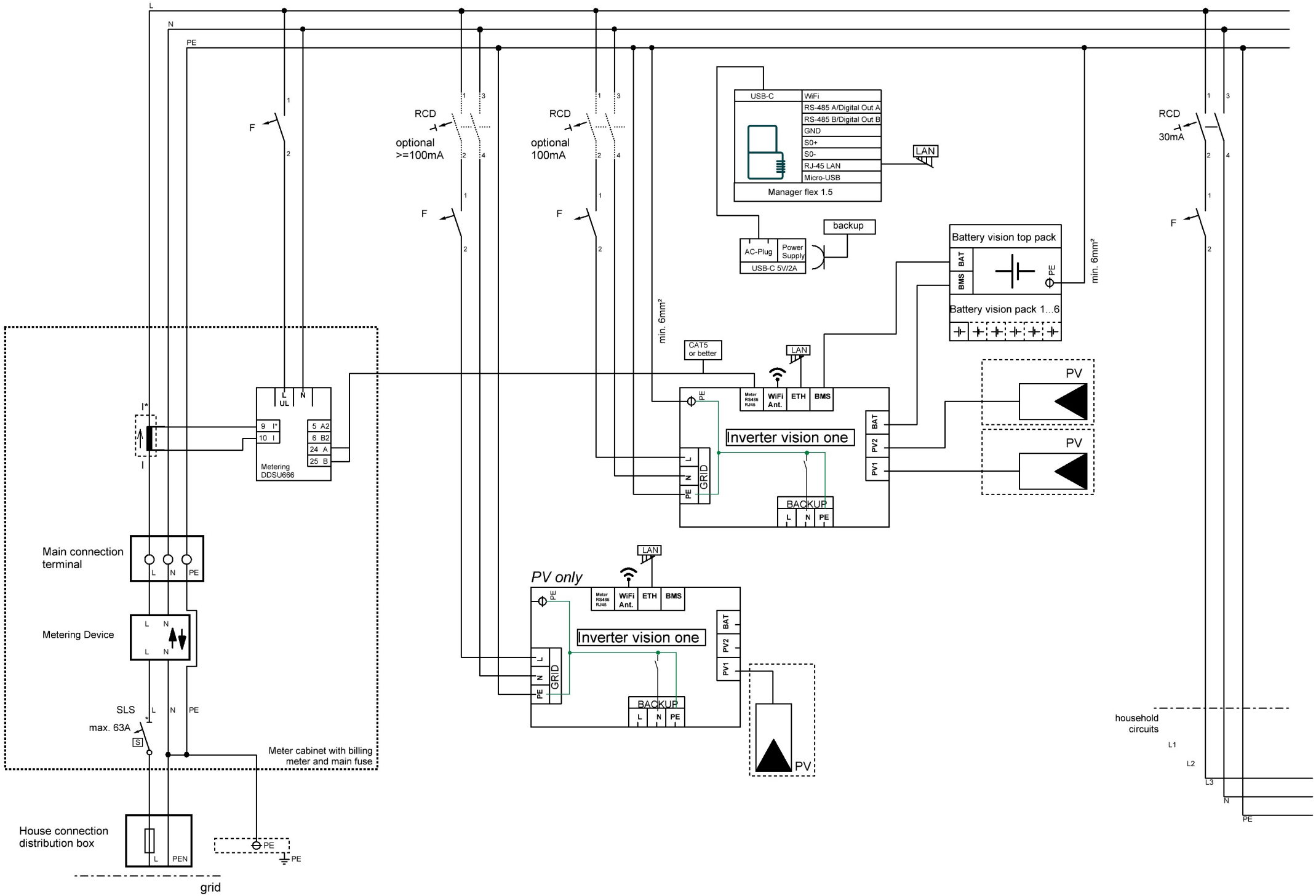

WD_7a_D

Inverter vision one: installazione monofase in retrofit, fotovoltaico, accumulo e backup

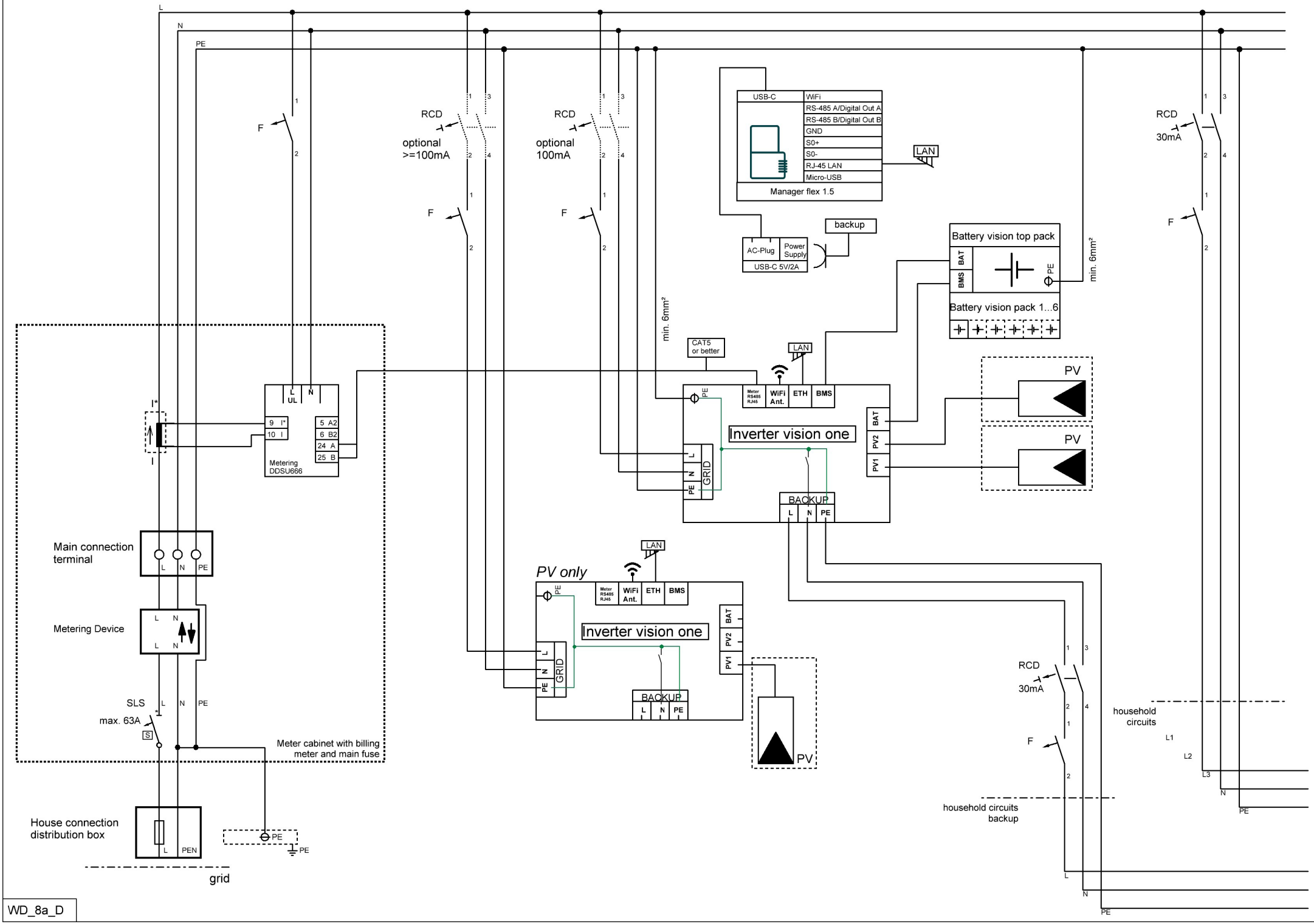

WD_8a_D

Inverter vision one: installazione trifase solo fotovoltaico

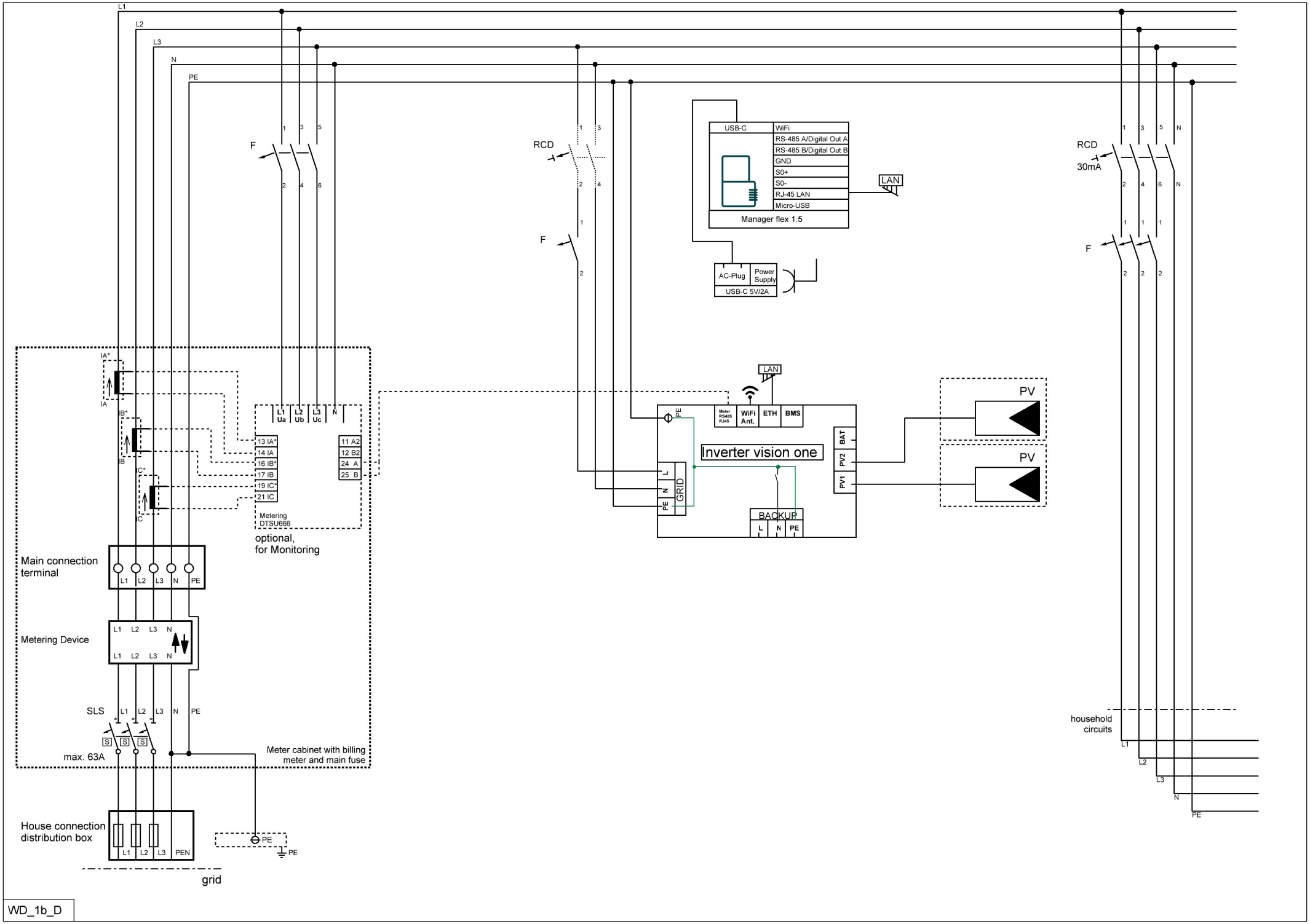

WD_1b_D

Inverter vision one: installazione trifase solo accumulo in AC

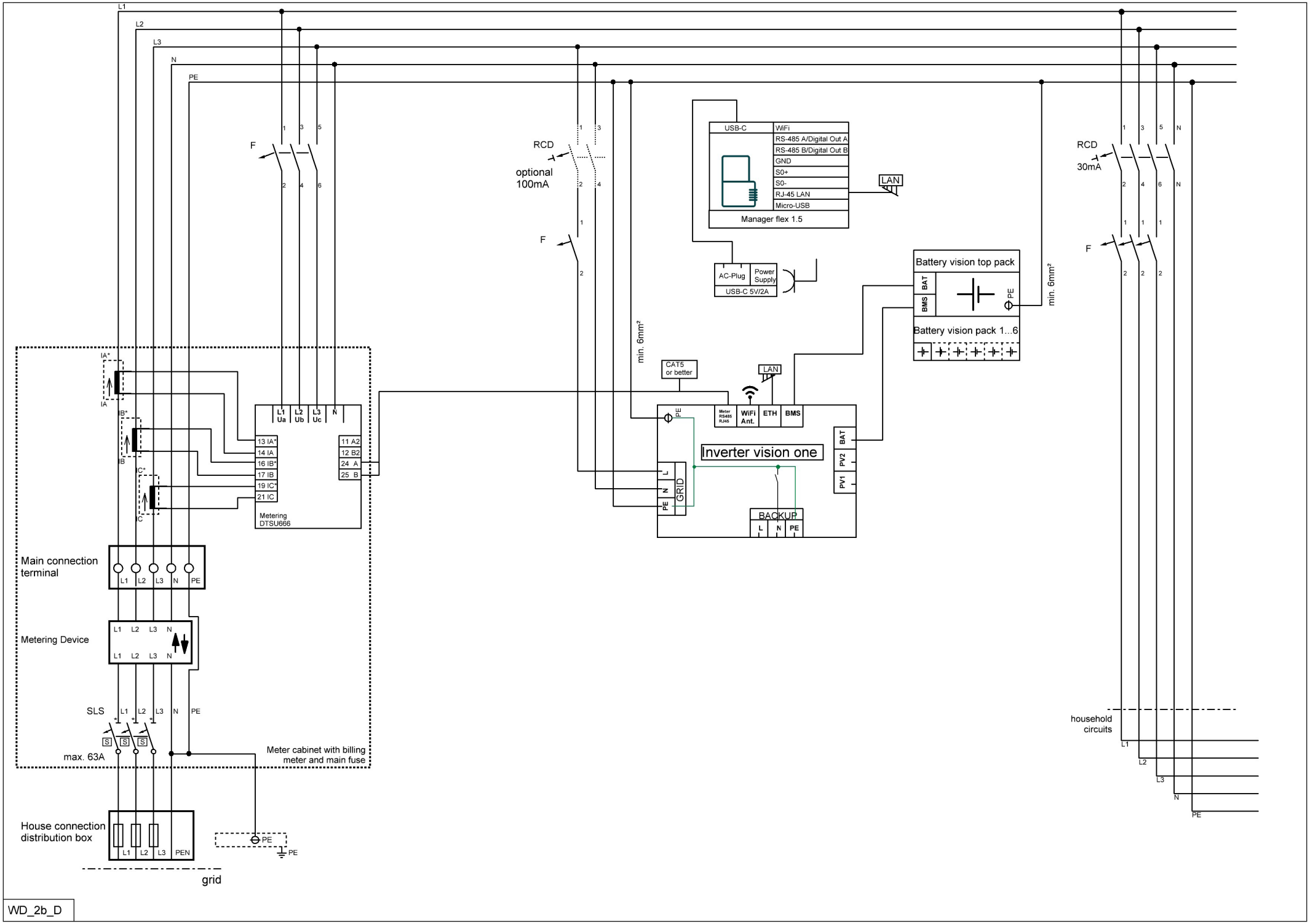

WD_2b_D

Inverter vision one: installazione trifase, fotovoltaico e accumulo

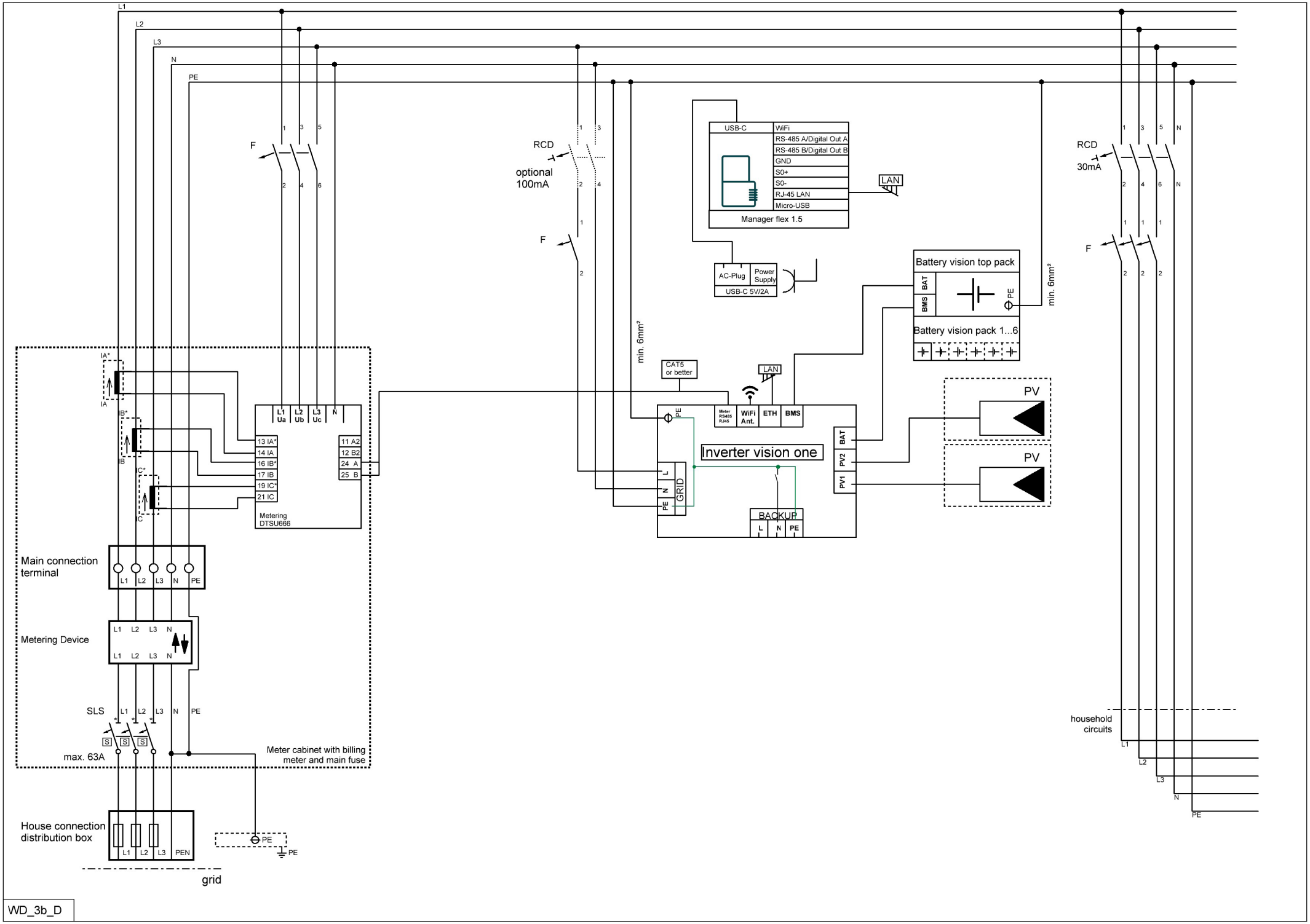

WD_3b_D

Inverter vision one: installazione trifase solo accumulo e backup in AC

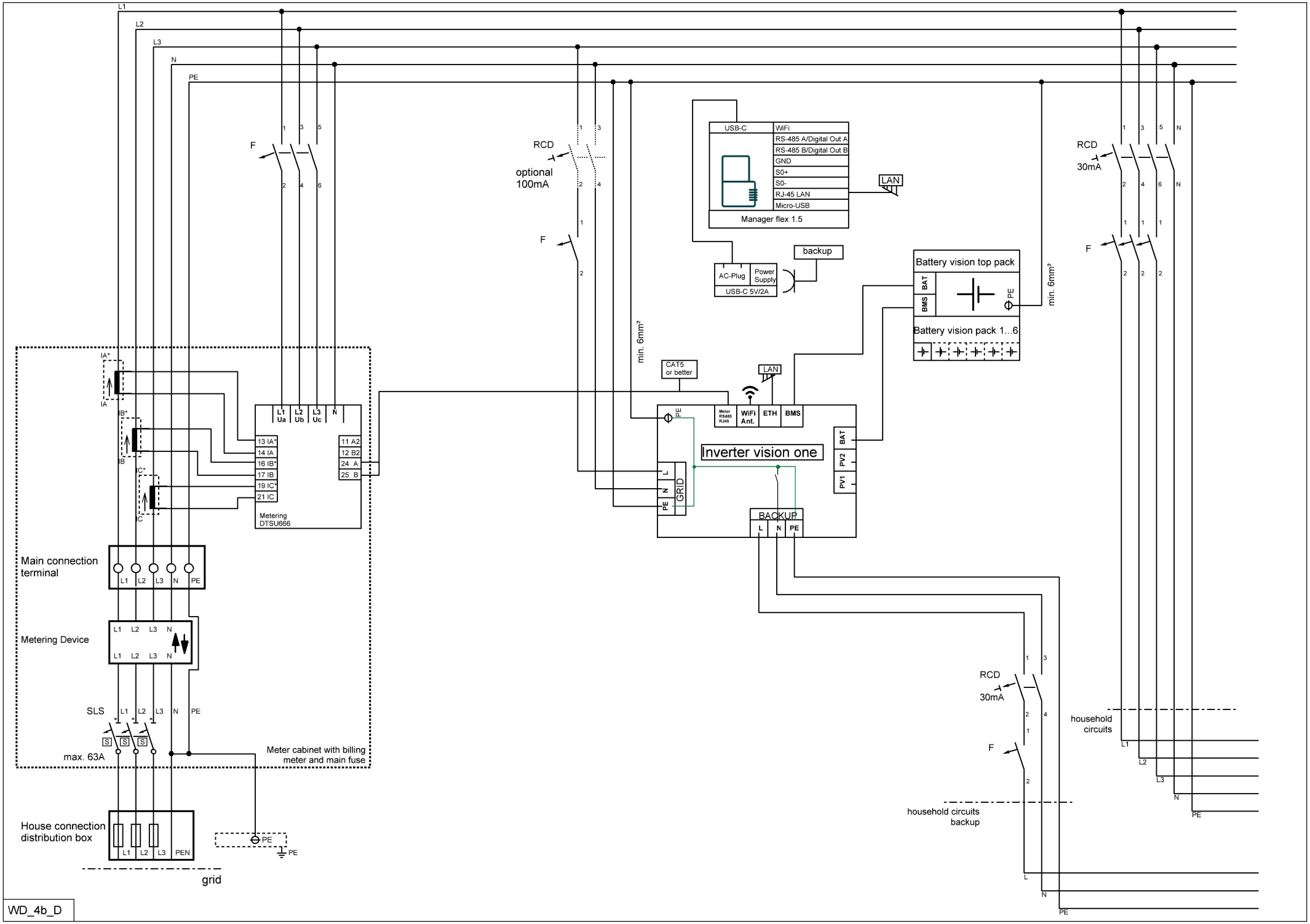

Inverter vision one: installazione trifase, fotovoltaico, accumulo e backup

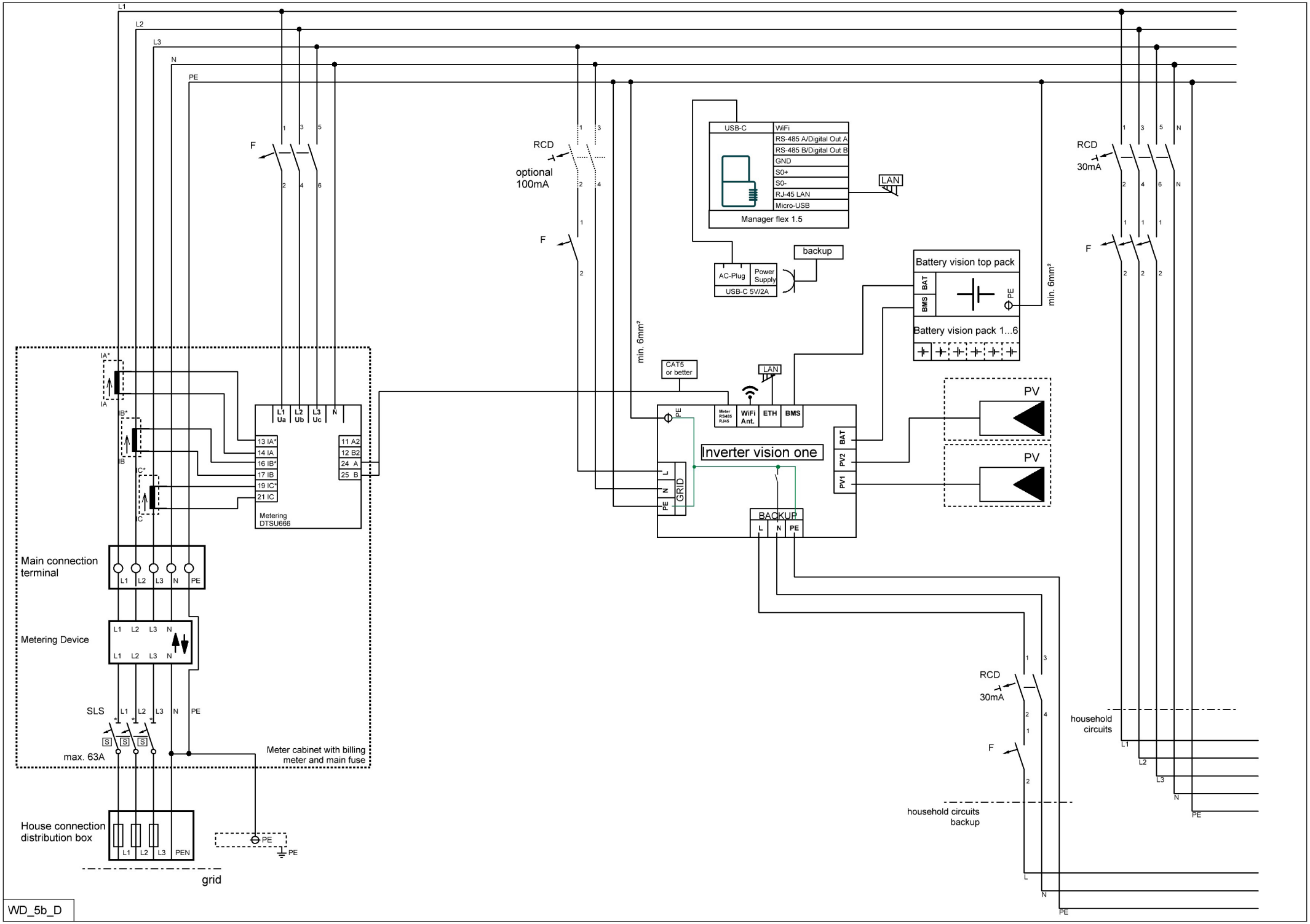

Inverter vision one: installazione trifase in retrofit solo accumulo in AC

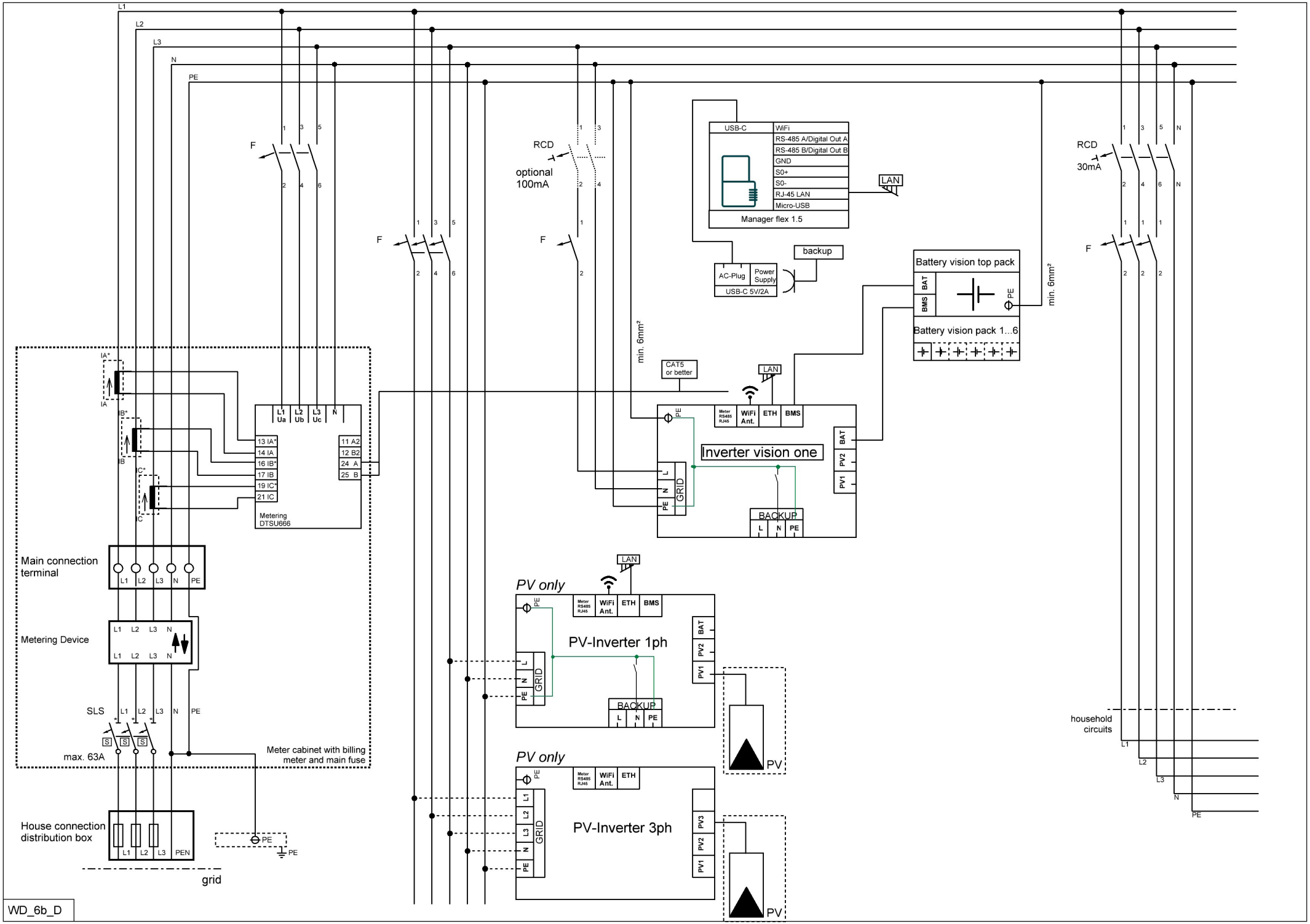

WD_6b_D

Inverter vision one: installazione trifase solo fotovoltaico

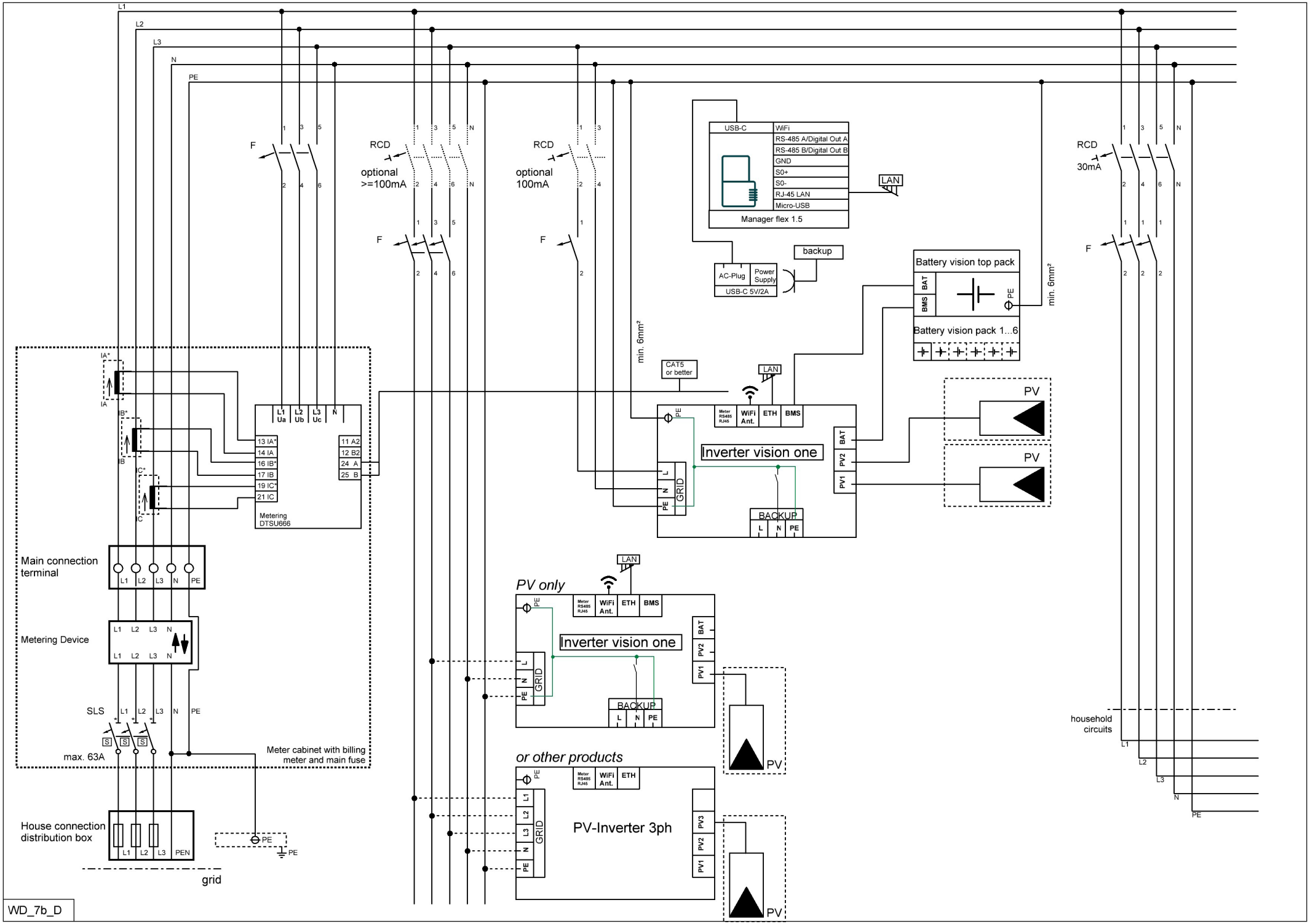

WD_7b_D

Inverter vision one: installazione trifase in retrofit, fotovoltaico, accumulo e backup

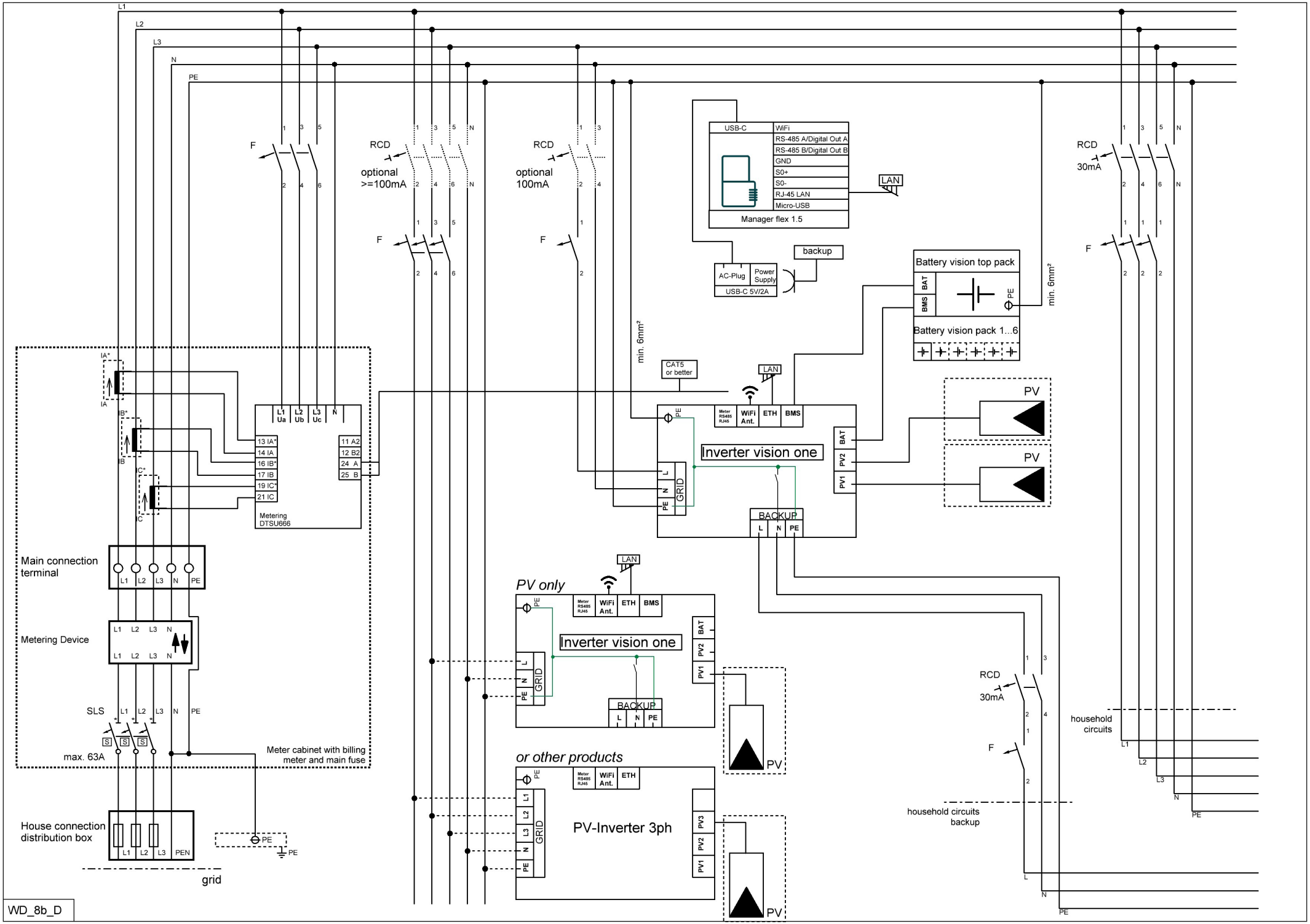

WD_8b_D

Inverter vision one cluster: installazione monofase

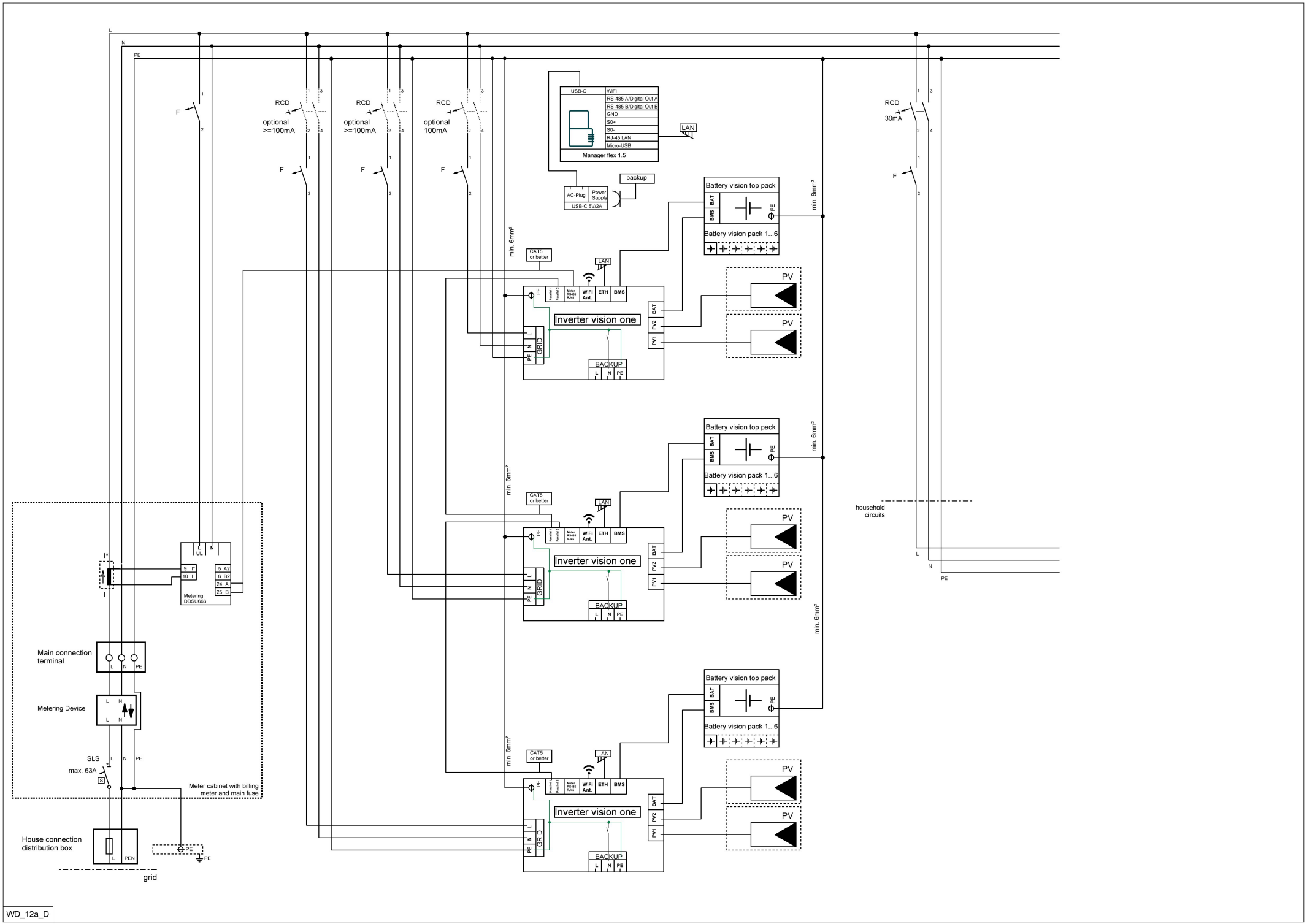

WD_12a_D

Inverter vision one cluster: installazione trifase

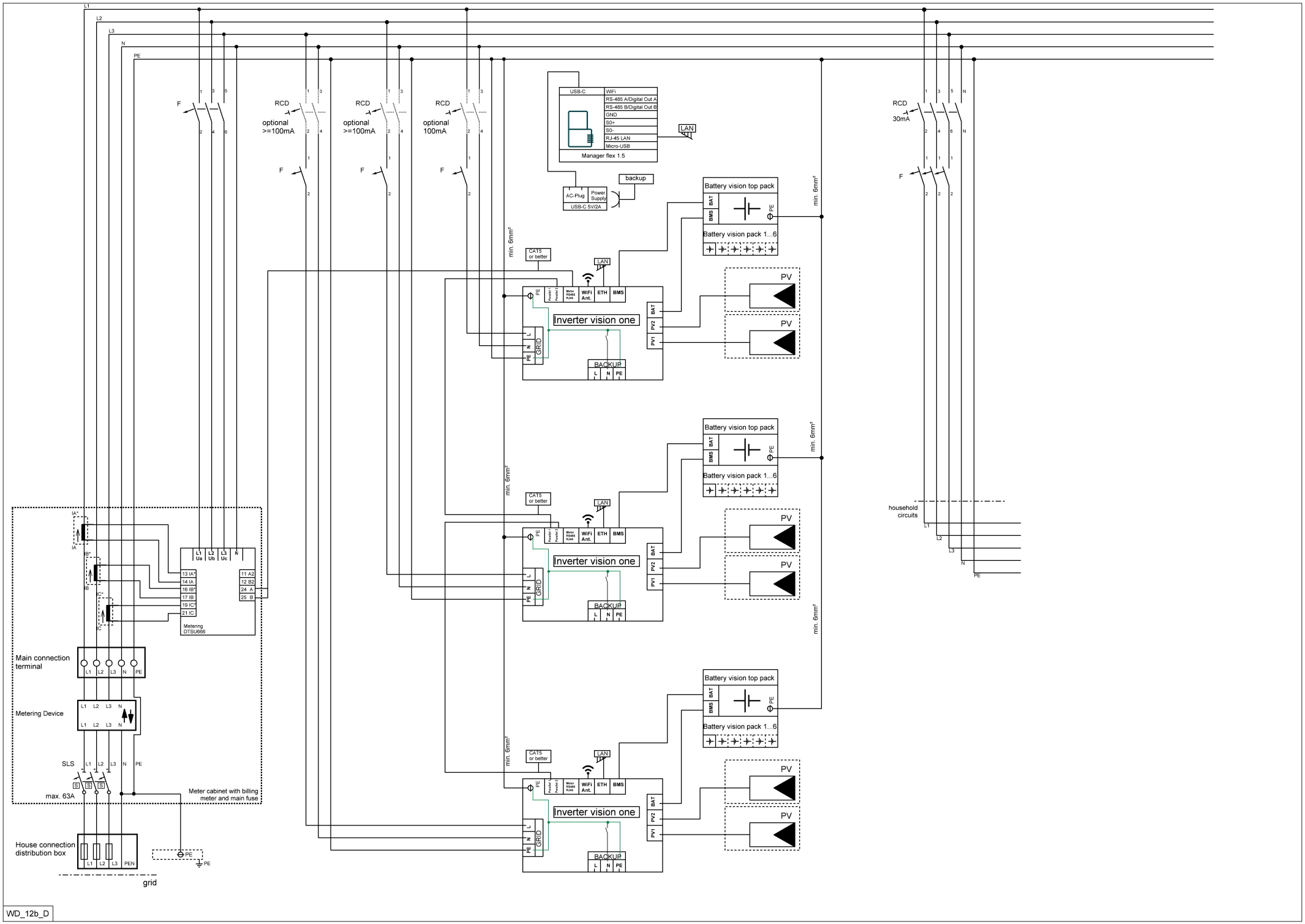

Inverter vision one cluster: installazione monofase, EPS singolo

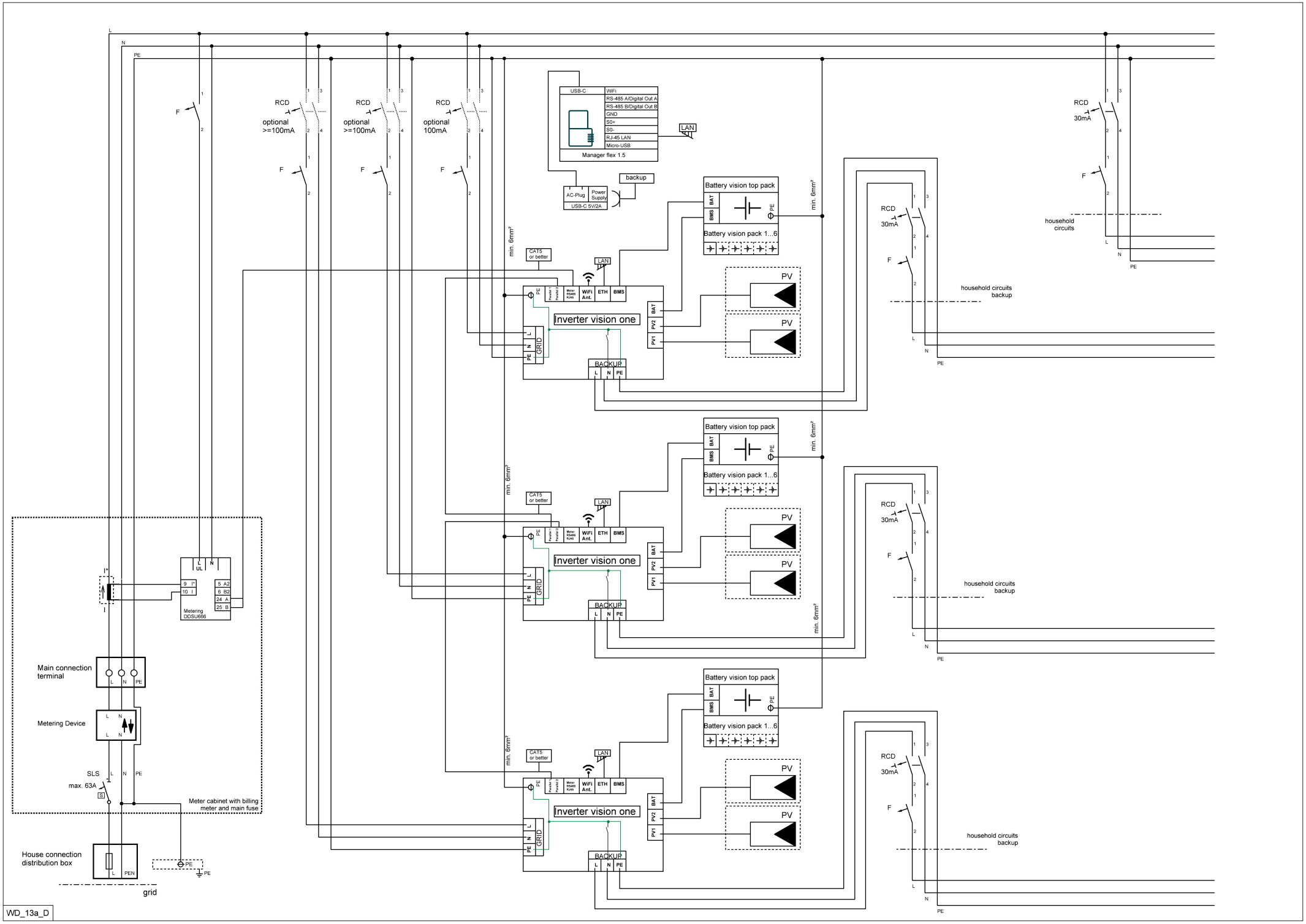

Inverter vision one cluster: installazione trifase, EPS singolo

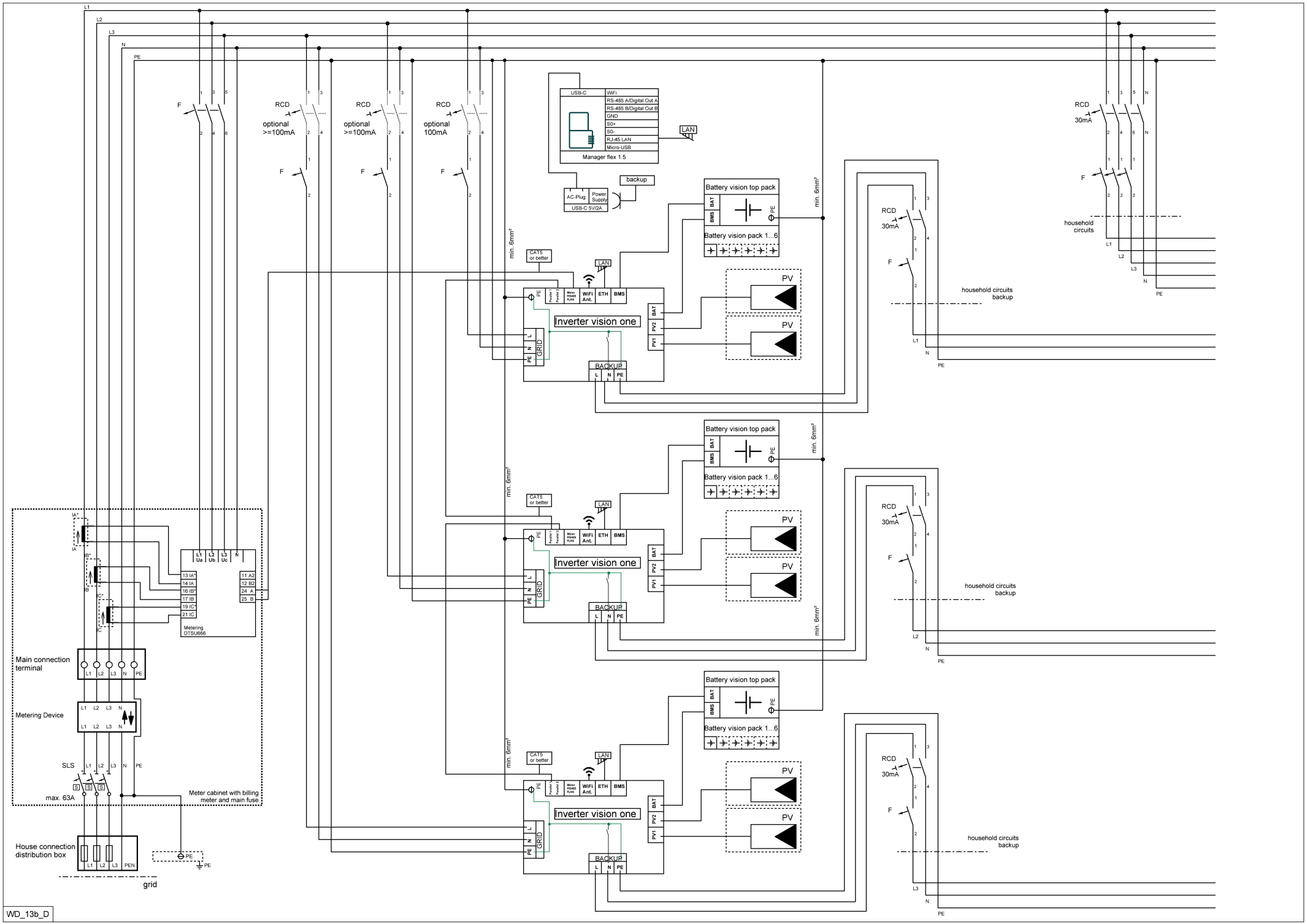
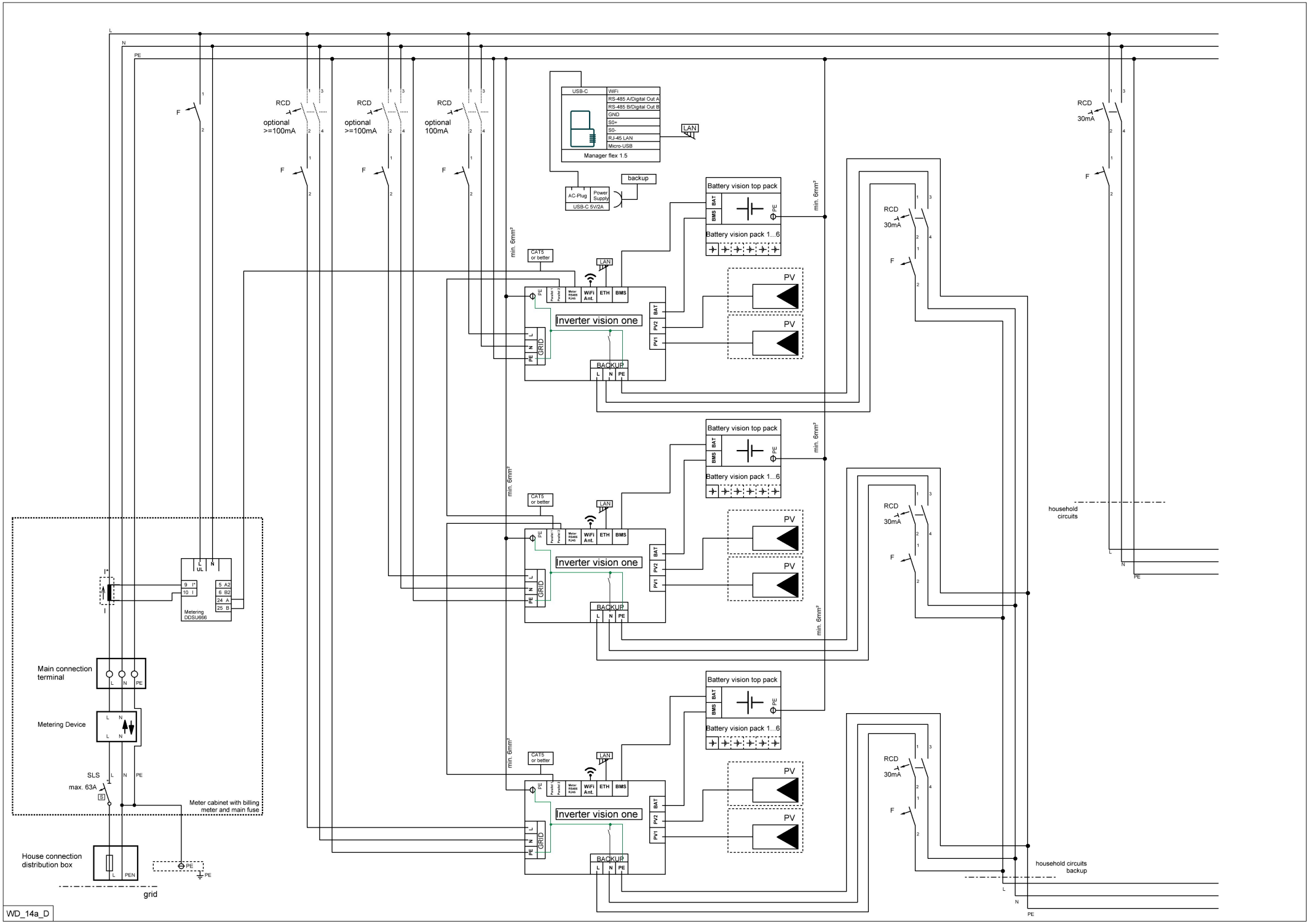
Inverter vision one cluster: installazione monofase, EPS comune